Montagesystem

Endo-Fix (Konstruktionsdetails M 1:10 / Bemessungsangaben)

Nachträgliche wärmebrückenfreie Montage an verputzte Polystyrol-Fassade

Anwendungsbereiche z. B.:
- Anschlag für Fensterläden
- Bewegungsmelder
- Kleiderbügelträger
- Lamellenführungsschienen
- Leichte Lampen und Schilder
- Rohrschellen
- Rückhalter und Vorreiber
- Schiebeläden (Führung unten)
- Temperaturfühler

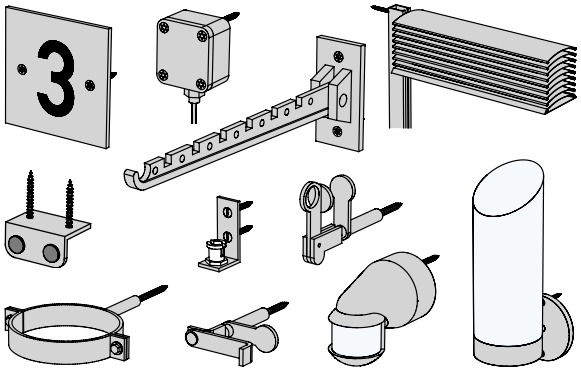

Perspektive:

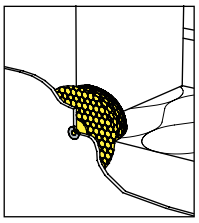

Fremdmontage mit Schrauben Ø ≤3,8mm
(Beispiel: leichtes Schild)

Vertikalschnitt

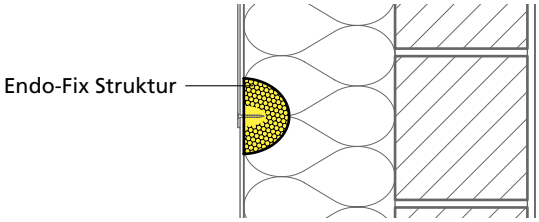

Fremdmontage mit Schrauben Ø >3,8 – 5mm
(Beispiel: Kleiderbügelträger)

Vertikalschnitt

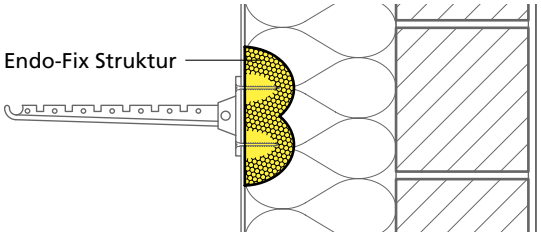

Fremdmontage mit Schrauben Ø >5 – 8mm
(Beispiel: Rohrschelle)

Vertikalschnitt

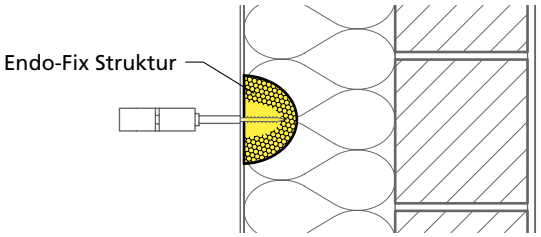

Bemessungsangaben:

Voraussetzungen:
- Spanplatten-, Holz- oder Blechschrauben ohne Schaft
- Schraubendurchmesser
- Verankerungslänge VL

≤ 3,8 mm	> 3,8 – 5 mm	> 5 – 8 mm
≥ 20,0 mm	≥ 50 mm	≥ 50 mm

Zulässige Kräfte/Schrauben, bzw. Endo-Fix-Struktur:
F_D = 0,5 kN (50 kg)
F_Z = 0,5 kN (50 kg)
F_Q = 0,3 kN (30 kg)
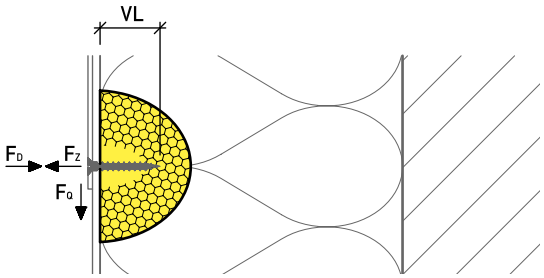
Montagedetail Fremdmontage 1:5